〔男子の部〕試合結果

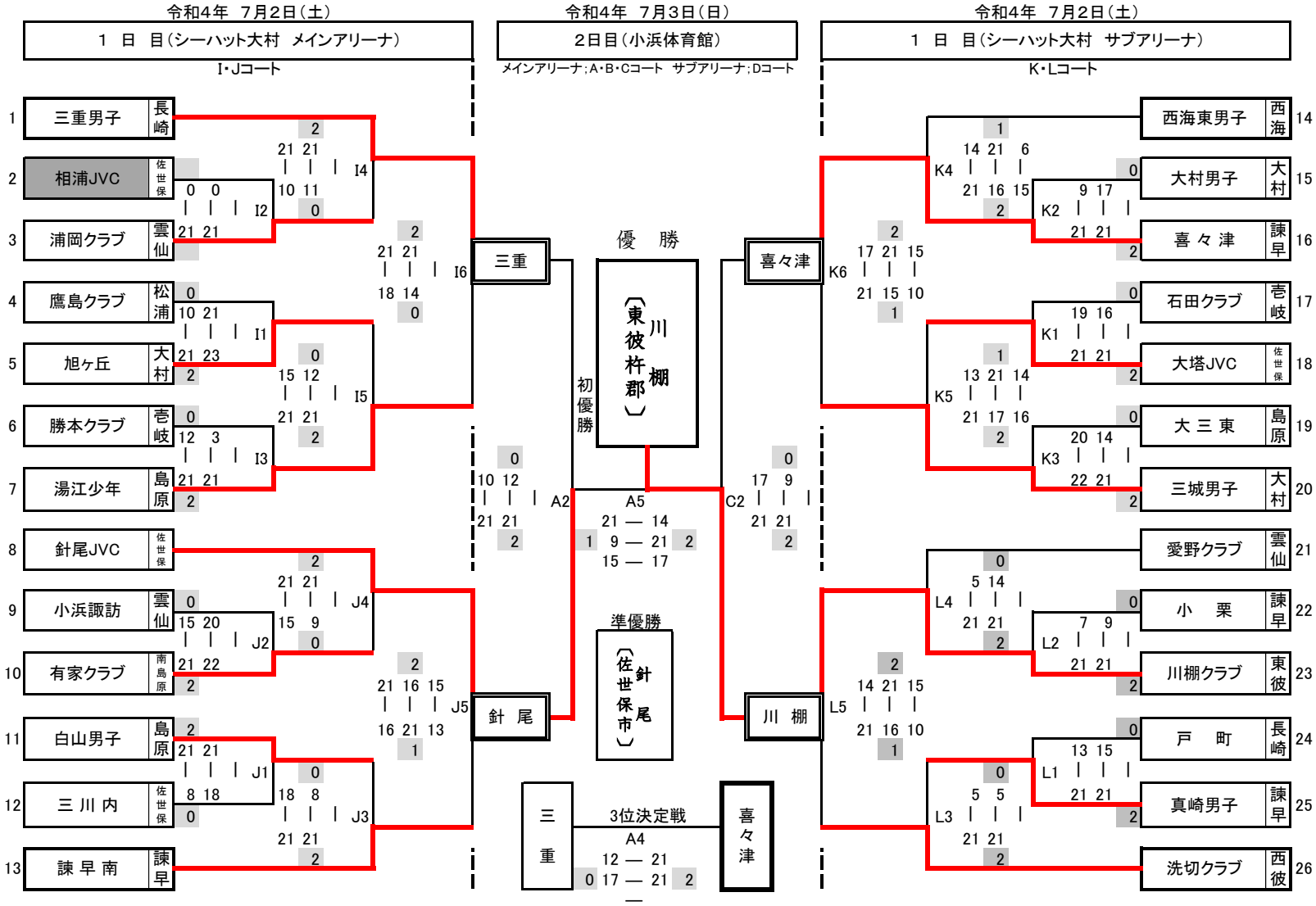
令和4年 7月2日(土)
1 日 目(シーハット大村 メインアリーナ)
I・Jコート
令和4年 7月3日(日)
2日目(小浜体育館)
メインアリーナ;A・B・Cコート サブアリーナ;Dコート
令和4年 7月2日(土)
1 日 目(シーハット大村 サブアリーナ)
K・Lコート
1 三重男子 長崎
2 相浦JVC 佐世保
3 浦岡クラブ 雲仙
4 鷹島クラブ 松浦
5 旭ヶ丘 大村
6 勝本クラブ 壱岐
7 湯江少年 島原
8 針尾JVC 佐世保
9 小浜諏訪 雲仙
10 有家クラブ 南島原
11 白山男子 島原
12 三 川 内 佐世保
13 諫 早 南 諫早
14 西海東男子 西海
15 大村男子 大村
16 喜 々 津 諫早
17 石田クラブ 壱岐
18 大塔JVC 佐世保
19 大 三 東 島原
20 三城男子 大村
21 愛野クラブ 雲仙
22 小 栗 諫早
23 川棚クラブ 東彼
24 戸 町 長崎
25 真崎男子 諫早
26 洗切クラブ 西彼
I1 I2 I3 I4 I5 I6
J1 J2 J3 J4 J5
K1 K2 K3 K4 K5 K6
L1 L2 L3 L4 L5
A2 A5 C2
三重
針 尾
喜々津
川 棚
優 勝
初優勝
(東彼杵郡 川棚)
準優勝
(佐世保市 針尾)
3位決定戦
A4
三 重
喜々津